Автономная канализация Биосфера 200

Станция биологической очистки хозяйственно-бытовых сточных вод Биосфера 200

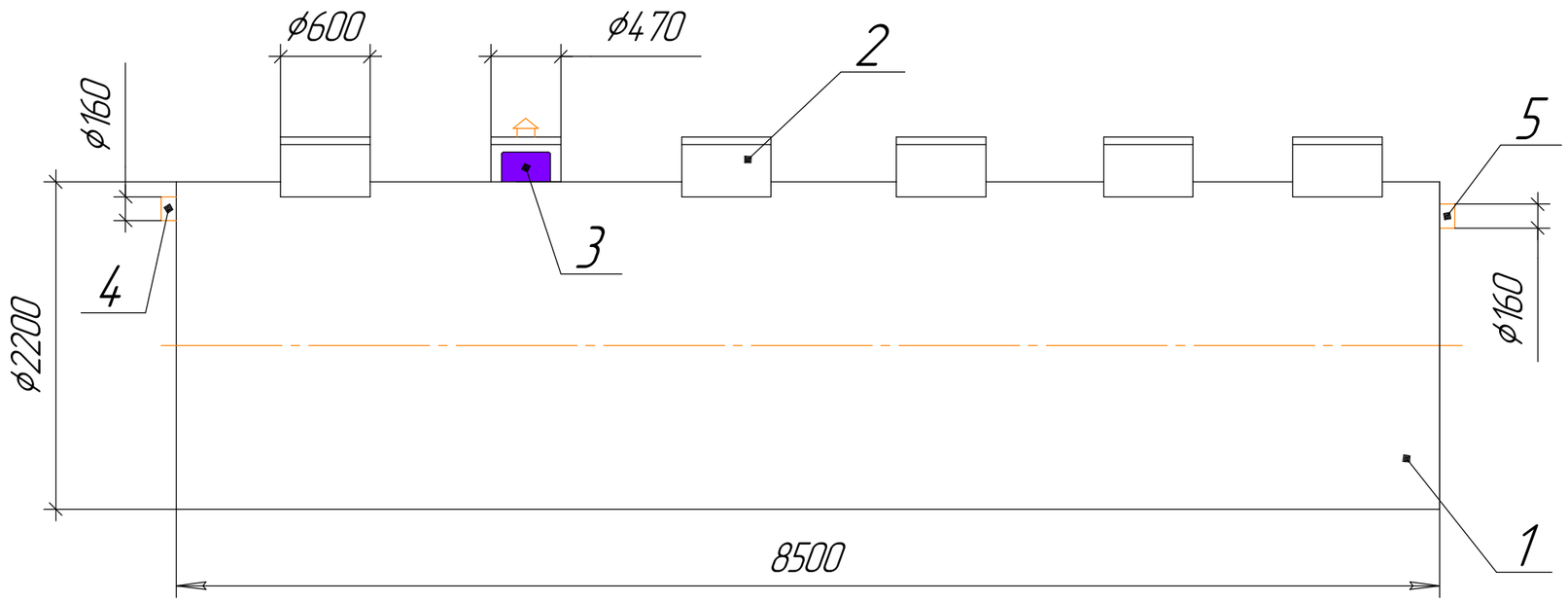

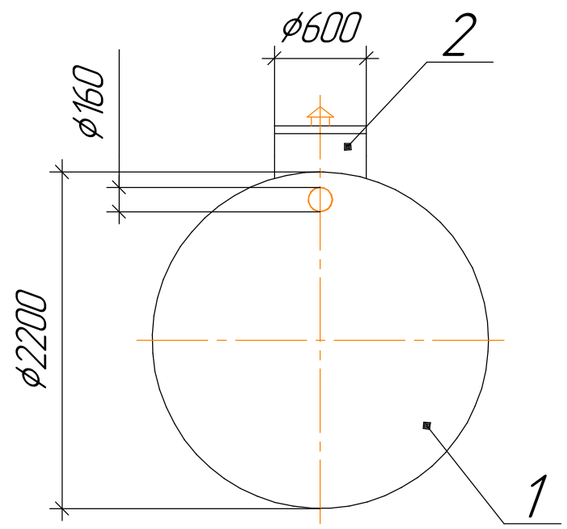

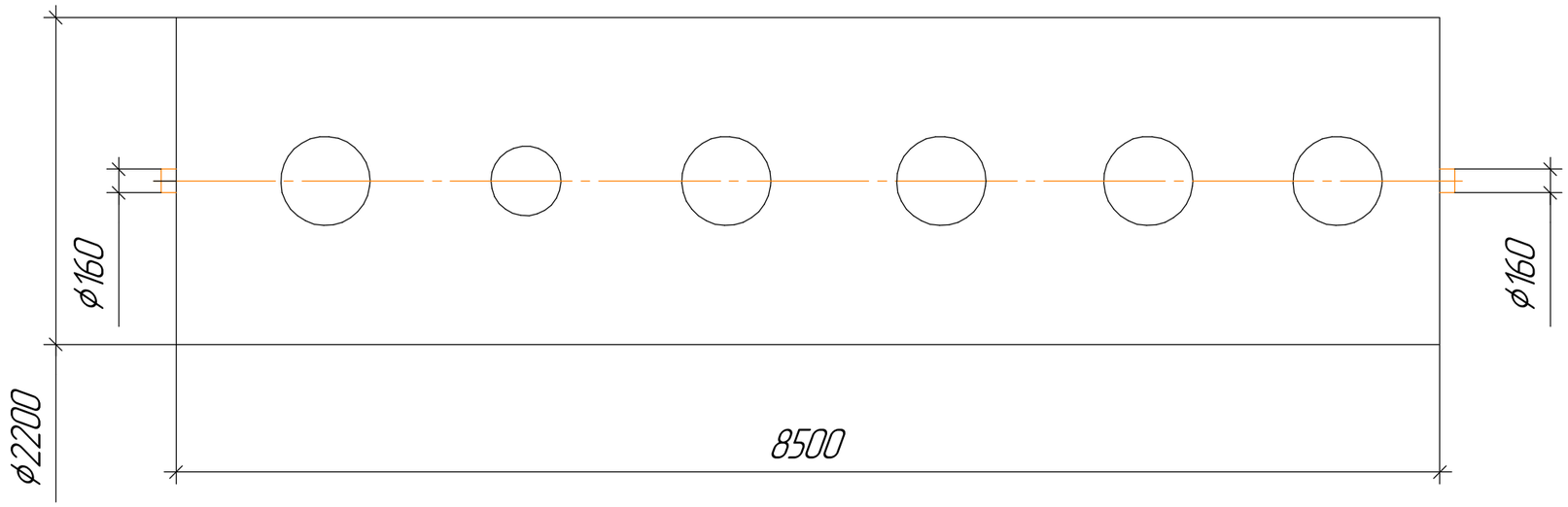

1	Корпус
2	Горловины
3	Компрессор
4	Подводящий патрубок
5	Отводящий патрубок

Изм.	Лист	№ докум.	Подп.	Дата
Разраб.				
Пров.				
Т.контр.				
Н.контр.				
Утв.				

Автономная канализация Биосфера 200

www.enrost.ru

Лит.	Масса	Масштаб
		1:40
Лист	Листов 1	

Перв. примен. | Справ. № | Подп. и дата | Инв. № дубл. | Взам. инв. № | Подп. и дата | Инв. № подл.

Копировал | Формат А3